Romería

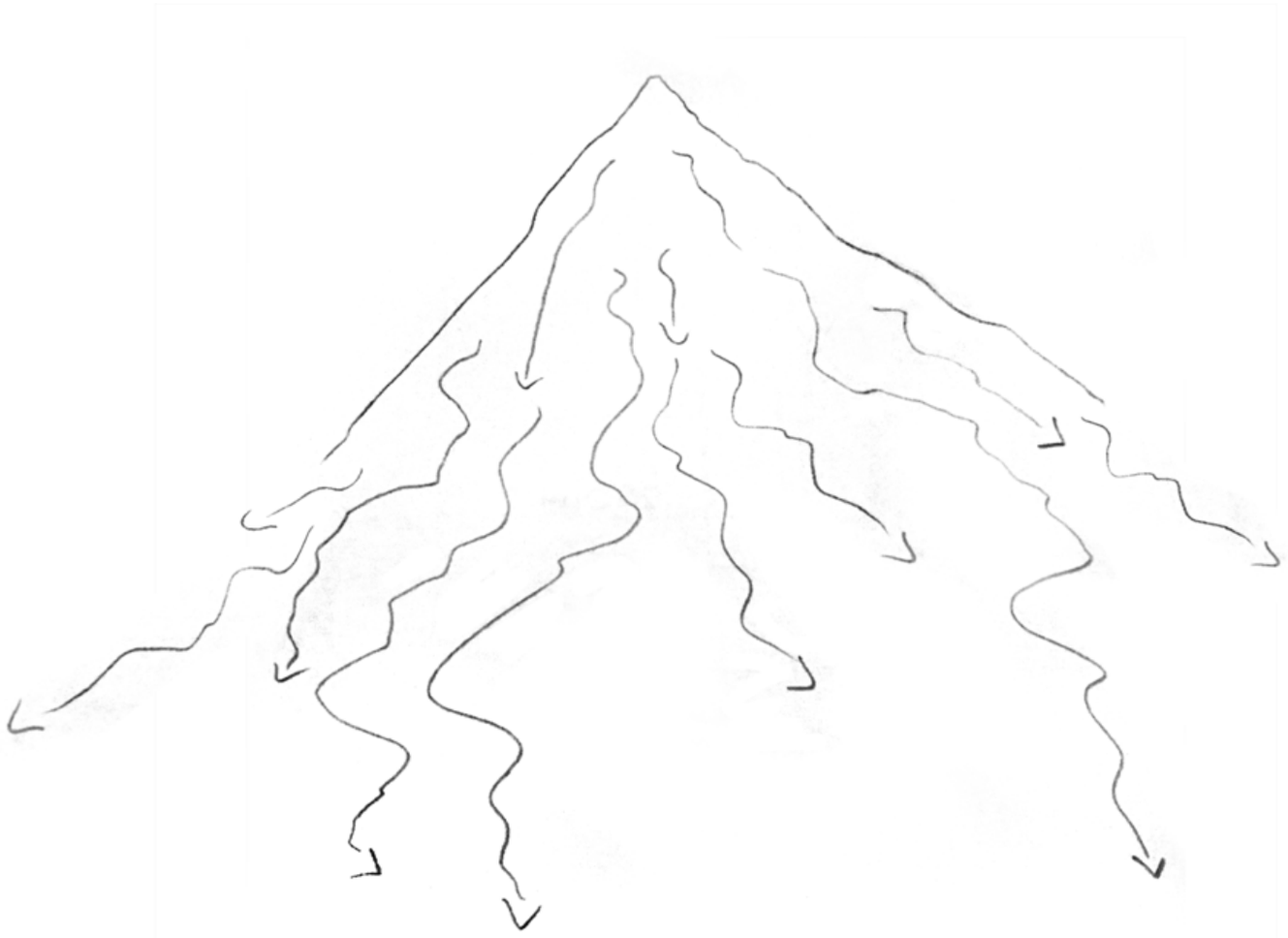

”Los rituales y celebraciones de Qolluritti, en la región del Cusco, son los que mejor han conservado las costumbres andinas. Posiblemente la distancia, el aislamiento, la gran altura de las montañas, el frío y la nieve facilitaron mantener las creencias indígenas…”

“El santuario se halla al pie de los nevados Sinakara, Qolque Punku, y Ausangate de la Cordillera de Vilcanota, la meta de los romeros era la veneración de los Apu cubiertos de nieve”

***Peregrinaciones y procesiones rituales en los Andes**.*
María Rostworowski, Journal de la Société des Américanistes.

Los hielos glaciales en el planeta se derriten rápidamente por el calentamiento global. Con ellos las grandes reservas de agua potable del planeta. Territorios desaparecerían por la subida del nivel del mar y con ella numerosas especies.
En el Perú la Comisión Nacional del Cambio Climático pronostica que se podrían perder todos los glaciares por debajo del nivel de los 5500 metros en los próximos 10 años. Asimismo, en los próximos 40 años, todos podrían haber desaparecido.
La costa y la sierra del Perú dependen de estas reservas naturales de agua potable en su época seca. La desertificación es inminente.

Cuando ponemos en peligro nuestra propia vida nos sobrecoge la idea de lo único valioso que tenemos, de lo primordial, lo sagrado. ¿Qué es lo sagrado? Existen muchas aproximaciones desde las distintas culturas. Pero, ¿lo sagrado está mucho más cercano a lo esencial que a una construcción cultural? ¿el centro de los sagrado está en lo vital? Los glaciales, las grandes reservas de agua potable del mundo, han guardado el equilibrio en el ciclo del agua en las cordilleras. Son para muchas culturas dioses presentes propiciadores del equilibrio. En los Andes, la costa desértica y los valles viven en el invierno del agua de los hielos de las alturas.
El entender el sentido de lo sagrado como algo mucho más cercano a una racionalidad científica o práctica dentro de la cultura, que es una amalgama de saberes y entenderes, y que frente a la crisis ambiental climática que pone en riesgo la vida como la conocemos, nos debe llevar a buscar sensibilidad y a una habilidad de supervivencia como especie.

En esta pieza-acción es una idea que en su forma viene de una tradición religiosa andina y cristiana, del culto de lo sagrado, y es también una representación casi descriptiva de lo que está ocurriendo con la deglaciación por el CC en el planeta, y en los Andes.
Esta pieza forma parte de las acciones que el movimiento Futuro Caliente esta desarrollando como plataforma de Arte y Cambio Climático.

-PUESTA EN ESCENA.

Acción que consiste en realizar un procesión en la vía pública o en un espacio público. A la manera tradicional,
4 cargadores voluntarios de una misma altura.
Una pequeña banda de música que toque música tradicional relacionada a el culto a los Apus o a las fiestas andinas propiciatorias para un buen año.
Ramos de flores.

En este Link se puede encontrar un ejemplo de música.
https://www.youtube.com/watch?v=HmV_fQgocmk

Aquí algunos datos sobre grupos folclóricos peruanos en París.
P**aris Association Culturelle Franco-Péruvienne "Amanecer Andino"**amanecer.andino[arroba]netcourrier.comDefiende el folklore peruano, mediante la musica y las danzas. 30 rue Pierre Semard, 76350 OISSELNormandie Tel.: 00.33(0) 2.35.64.03.00. **Association Pérou-Alsace** Nancy Strieger 6, rue des hirondelles 67720 Hoerdt Tel.: 03 90 29 00 87 Fax. : 03 88 56 10 81 **Association des Amis du Pérou - Rémy** Willinger 9, rue de Londres 67000 Strasbourg Tel.: 03 88 61 97 87 **Ayllu** Idelette Chazalet 24, rue Marcel Pagnol 26500Bourg les valences Tel.: 04 75 40 47 29 **Franco-péruvienne Ayllu** Alfonso Mostacero 59, rue de la Fontaine au roi 75011 Paris

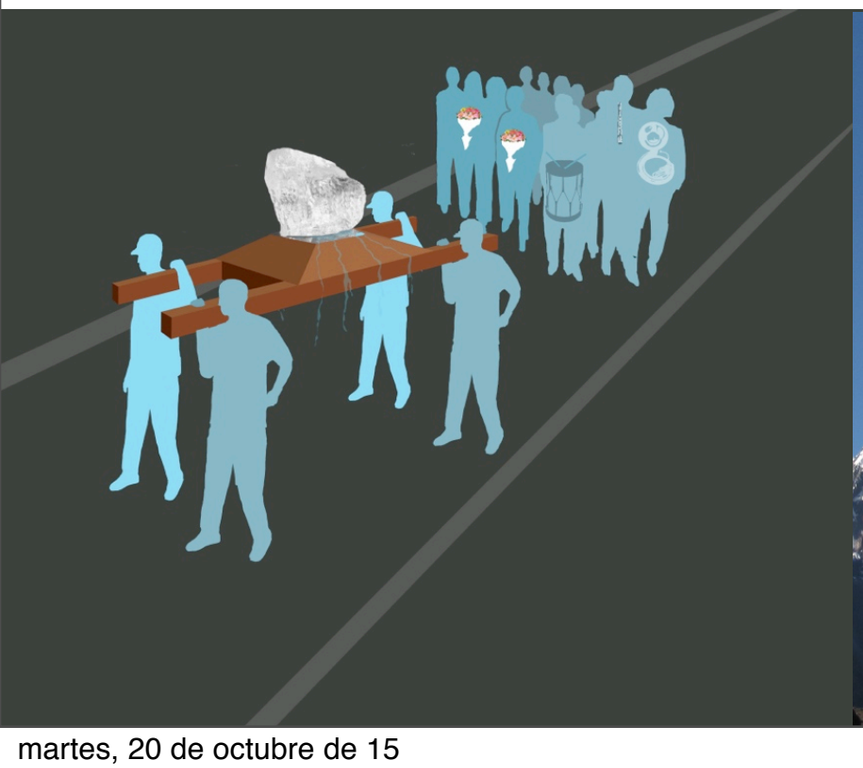

DESCRIPCIÓN PIEZA:
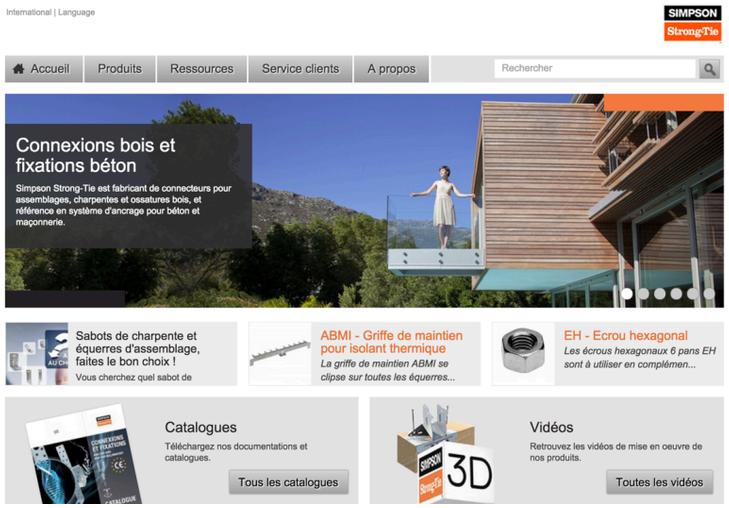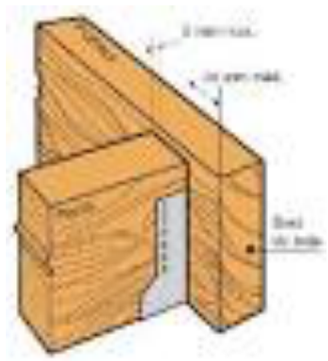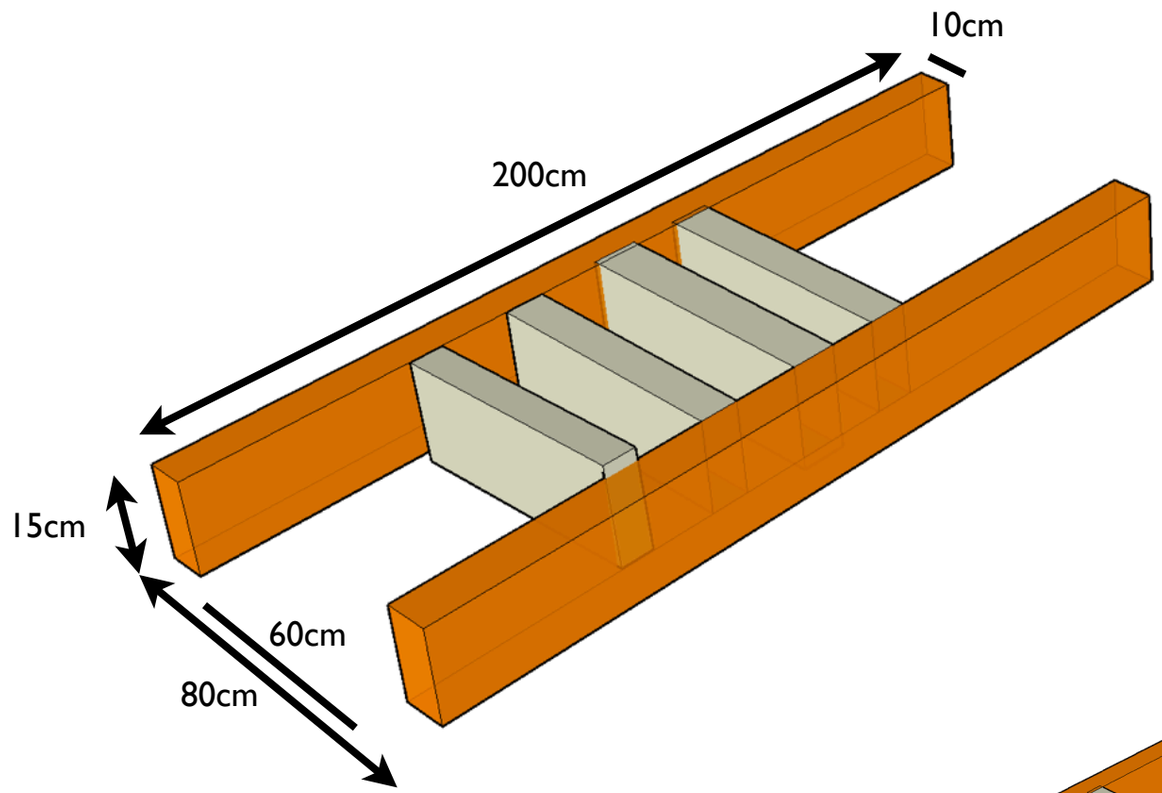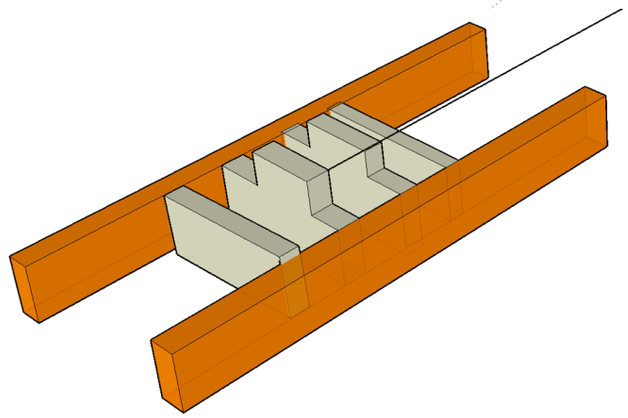
Pieza Escultórica, ANDA de procesión que lleva un gran trozo de hielo que se va derritiendo en el tiempo.
El anda está fabricada en de madera simple, unida a través de herrajes Simpson.
6 Piezas estructurales.
4 Piezas (Patas).
5 piezas ligeras para el acabado.
Calculo de peso del trozo de Hielo. 125 KG, equivalente a 50 cm3.
Anda 75kg.